Tél : 02.32.68.37.37
Fax : 02.32.49.47.44

NOTICE DE MONTAGE

PORTE GUILLOTINE

GRANDES DIMENSIONS

SOMMAIRE

Page 3 NOMENCLATURE
Page 4 PREAMBULE
Page 5 RECOMMANDATIONS IMPORTANTES
Page 6 ASSEMBLAGE DES PANNEAUX
Page 7 FIXATION DES RAILS SUR LE MUR
Page 8 MONTAGE DU CONTRE-POIDS
Page 9 MONTAGE DU SYSTEME DE REMONTEE MANUELLE DU CONTRE-POIDS
Page 9 MONTAGE DE L' ETANCHEITE HORIZONTALE & DU VERROUILLAGE
Page 10 MONTAGE DE LA DETECTION

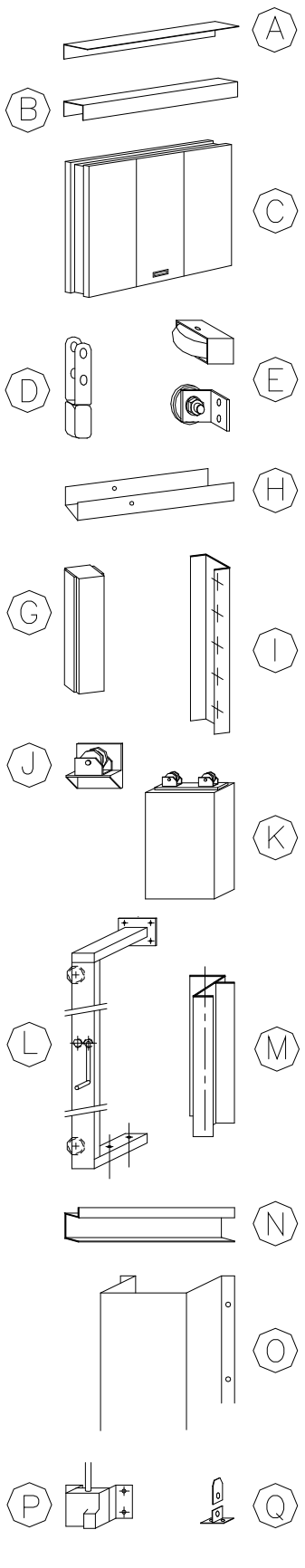

NOMENCLATURE

A. 1 Calfeutrement haut

B. 1 U haut de porte

C. 1 Ensemble vantail : X panneaux

D. 2 Parachutes (option)

E. 2 Ensembles guides latéraux

G. Clé de liaison (Palusol + Placo)

H. 1 U bas de panneau

I. 2 Calfeutrements latéraux de porte

J. 4 Poulies de renvoi

K. 1 Contrepoids

L. 1 Ensemble remontée de contrepoids manuelle

M. 2 Rails de guidage

N. 1 Etanchéité haute

N. 1 Etanchéité haute

O. 1 Carter de contrepoids

P. 1 Verrouillage électromagnétique

Q. 1 Ensemble doigt de verrouillage

PREAMBULE

PROCEDURE DE MISE EN OEUVRE D'ASSEMBLAGE ET DE MONTAGE

PORTES GUILLOTINE

1. Réception du support : Localisation et identification du support, vérification de conformité, structure, rectitude et dimensions.

NOTA :

a) Prévoir un ragréage si les déformations de planéité des murs sont supérieures aux normes d'usage du D.T.U. gros œuvre,

b) Approvisionner les fournitures de fixation au support (Non fournies),

soit:

- Visserie de M 10 pour les montants glissière,
- Visserie de M 10 pour les supports de poulies et le support de remontée manuelle,
- Visserie de M 8 pour l'étanchéité horizontale,
- Visserie de M 8 pour les supports de verrouillage.

2. Contrôle et vérification des composants en fonction de la nomenclature appropriée (Voir bordereau de livraison et notice de pose),

3. Traçage des axes de fixation des rails de guidage et étanchéité horizontale,

4. Montage des rails et de l'étanchéité,

5. Assemblage des panneaux de porte,

6. Mise en place des supports de poulies,

7. Présentation et accrochage du panneau,

8. Montage du contrepoids,

9. Réglage et mise au point,

10. Implantation des organes de sécurité : (Verrouillage, contacts et asservissements),

11. Vérification de manœuvre, de l'aspect, de la quincaillerie et du fonctionnement.

RECOMMANDATIONS IMPORTANTES

STOCKAGE

Pour conserver toutes leurs caractéristiques, nos fermetures doivent être stockées à plat, isolées par des intercalaires, dans des locaux à l'abri de l'humidité.
Respecter le conditionnement initial et ne pas gerber les palettes.

PEINTURE

Les parements en tôle électro zinguée constituent une excellente protection contre la corrosion. Pour conserver cet avantage, une préparation conventionnelle, avant peinture, est a exécuter dans le meilleur délai sur le chantier.
Celle-ci doit être effectuée avec une couche d'apprêt, après masticage et ponçage éventuel.
Nous conseillons l'utilisation de peinture mate et satinée.

ENTRETIEN

Afin de maintenir les caractéristiques fonctionnelles de nos portes coupe-feu, il convient de procéder à une vérification périodique de la porte et des accessoires.

Notre Société peut assurer les vérifications et entretiens nécessaires sous la forme d'un contrat de maintenance à définir avec notre service Commercial.

FIXATION

Pour les éléments de fixation entre le support et le « bloc porte », nous utiliserons des chevilles à expansion en matériau non fusible à moins de 800°C.
(l'usage des chevilles en plastique, en plomb, en bois, chimique, … est donc à proscrire)

.

ASSEMBLAGE DES PANNEAUX

1. **Au sol :**

a) Présenter les panneaux dans leur positions respectives,
b) Intercaler entre chaque panneau une clé de liaison (G),
c) Assembler le U haut (B) avec le calfeutrement (A) sur les panneaux (vis TF M6),
d) Assembler le U bas (H) (vis TF M6).

Option :
e) Fixer les 2 parachutes (D).

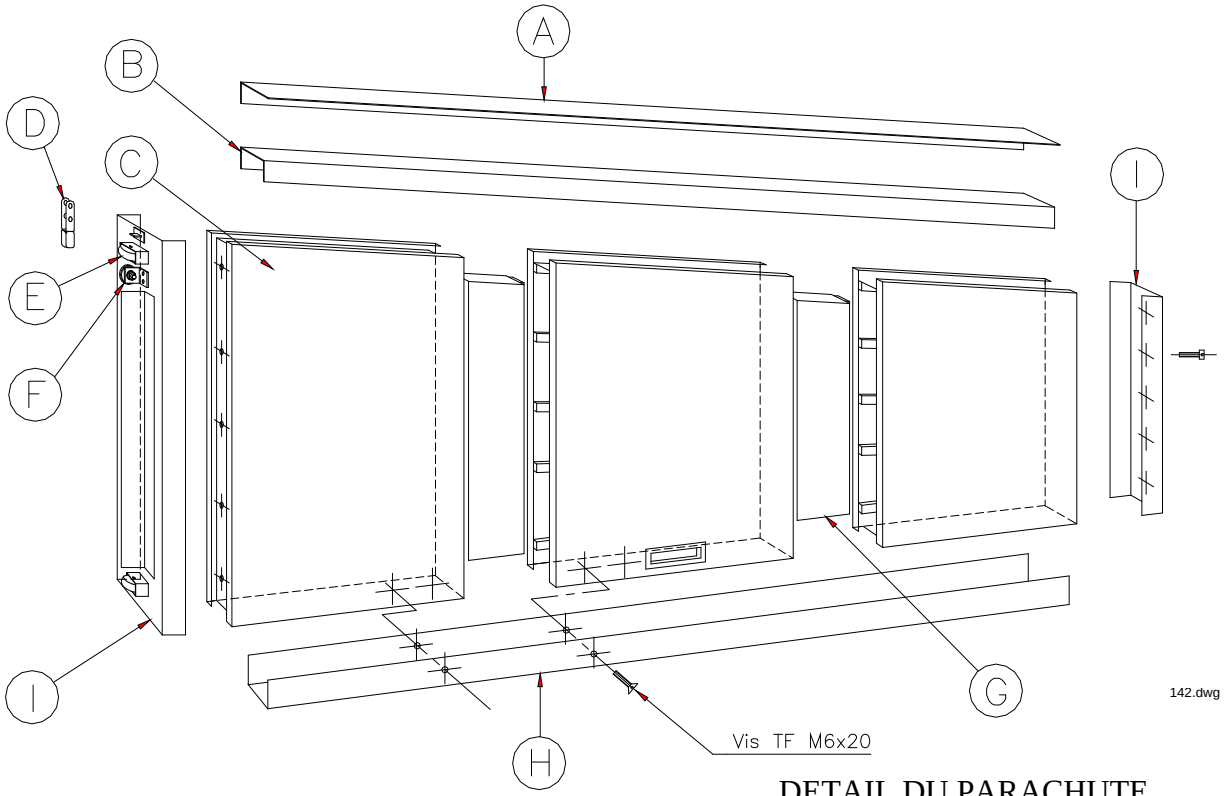

REMARQUE IMPORTANTE :

Pour désactiver le parachute :

- Tirer vers le haut comme indiqué sur le schéma,
- (ou Tirer sur le câble, si celui-ci est monté).

DETAIL DU PARACHUTE

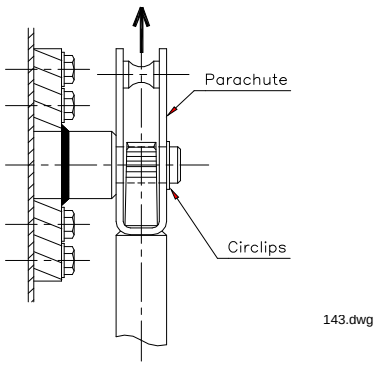

FIXATION DES 2 RAILS SUR LE MUR

2. **2 cas de figure se présentent :**

a)

1er cas : Il y a un problème d'encombrement de part et d'autre de la baie libre:

- Tracer une verticale à 180 mm du bord de la baie libre.

2e cas : Cas normal :

- Tracer une verticale à 235 mm du bord de la baie libre.

b) Percer et cheviller M10 (Chevilles et vis non fournies),
c) Redresser le panneau devant la baie libre,
d) Fixer sur le mur les 2 rails (M) sur toute la hauteur,
e) Régler pour avoir un aplomb parfait des 2 rails.

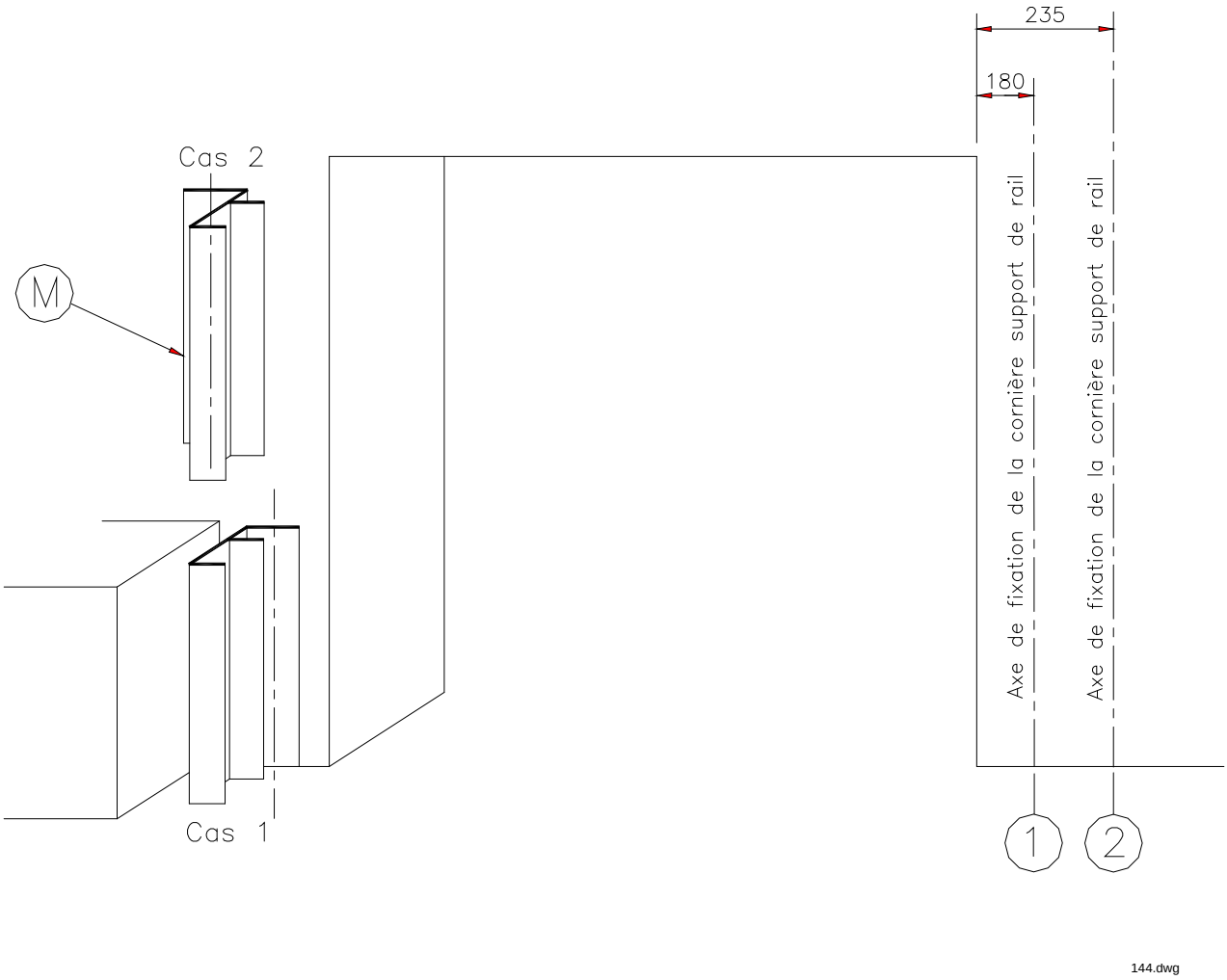

MONTAGE DU CONTREPOIDS

3.

a) Fixer au mur les 4 supports poulie.(J1) et (J2) à l'aplomb des parachutes, (J3) et (J4) à la cote du schéma. (chevilles et vis M10 non fournies)
b) Câbler la porte et le contrepoids (K),
c) Charger et équilibrer le contrepoids,
d) Positionner le carter de contrepoids, percer et fixer,
e) Manœuvrer la porte pour ajuster le contrepoids.

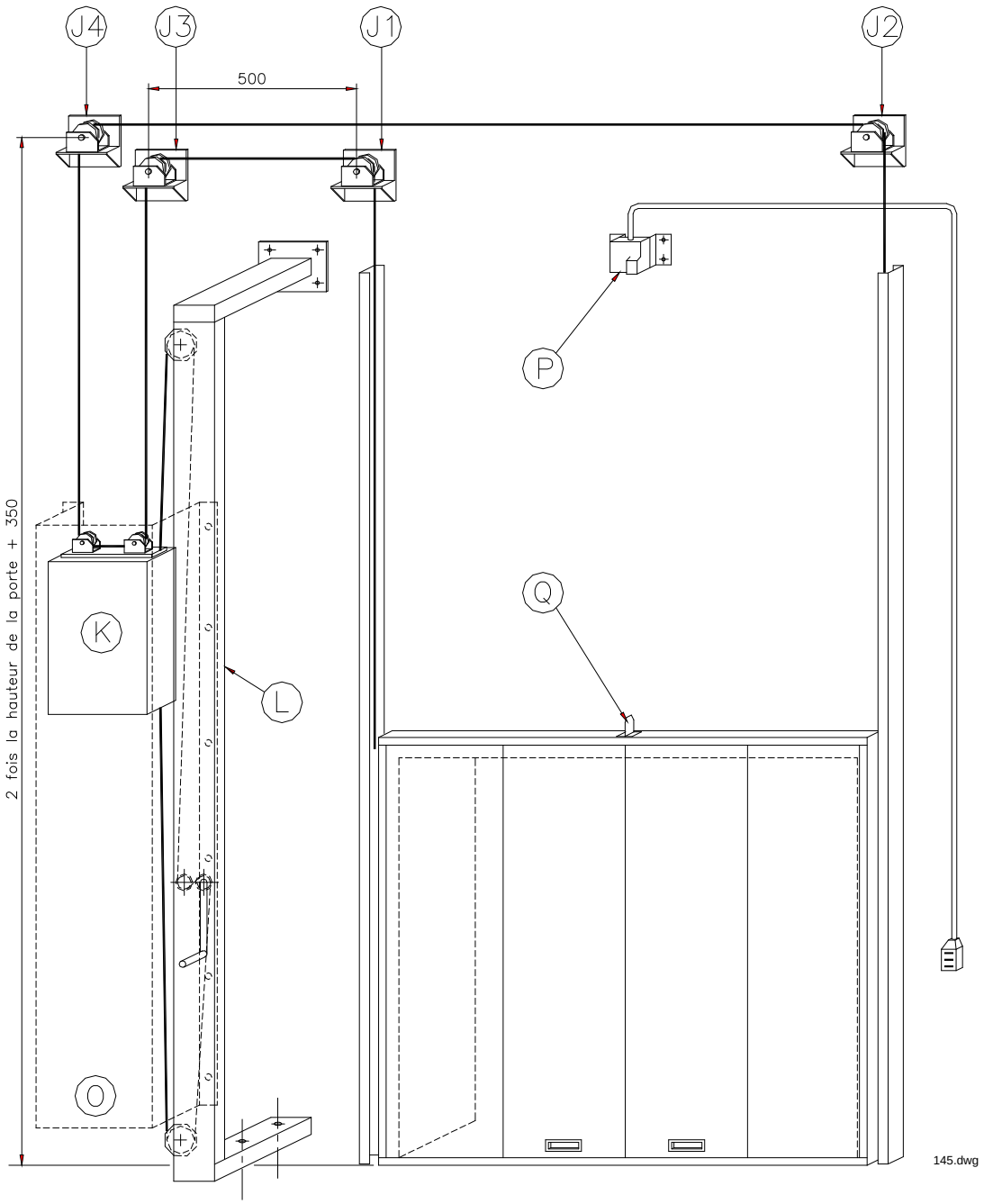

POSE DU SYSTEME DE REMONTEE MANUELLE (L)

4.
a) Positionner, percer et fixer le cadre au sol et sur le mur.(chevilles et vis M10 non fournies),
b) Mettre en place la chaîne d'entraînement,
c) Vérifier le bon fonctionnement.

MISE EN PLACE DE L' ETANCHEITE HORIZONTALE HAUTE (N)

5.
a) Tracer un trait marquant le haut de la porte.
b) Positionner l'étanchéité (N) 10 mm en dessous, percer et fixer. (chevilles et vis M8 non fournies)

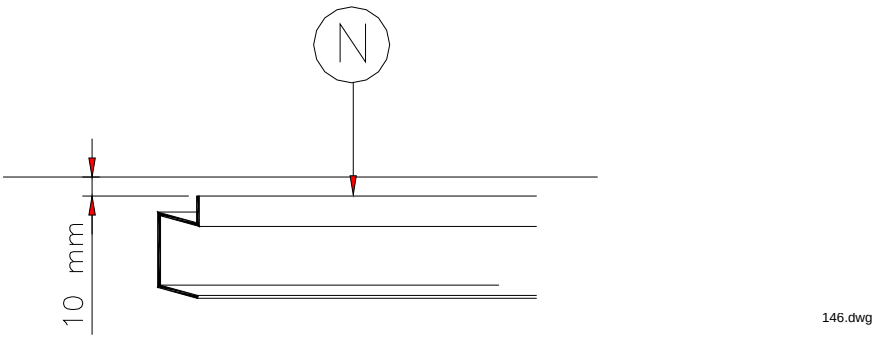

MISE EN PLACE D'UN VERROUILLAGE ELECTROMAGNETIQUE

6.
a) Lever la porte au dessus de la baie libre, percer et fixer sur le mur le verrouillage électromagnétique (P) sur son support (chevilles et vis non fournies).
b) Fixer sur la porte le doigt de verrouillage (Q).

MISE EN PLACE D'UN VERROUILLAGE FUSIBLE

7.
a) Souder le loqueteau sur le milieu du panneau,
b) Lever la porte au dessus de la baie libre et fixer au dessus le doigt de verrouillage,
c) Câbler comme ci-dessous.

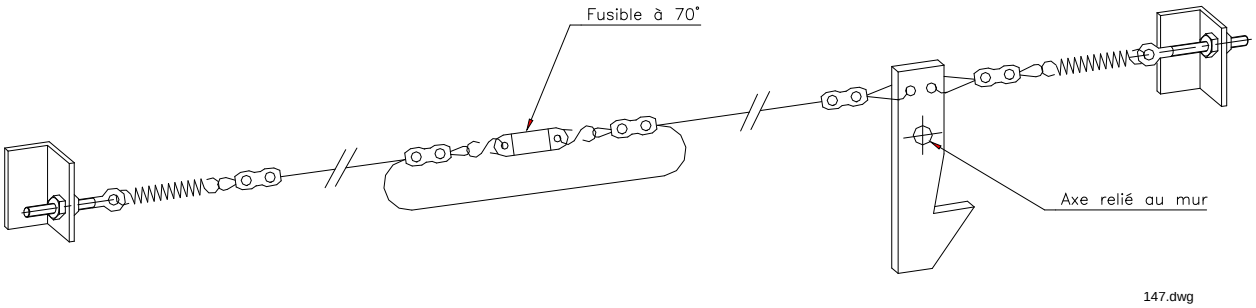

MONTAGE DE LA DETECTION POUR D.A.S AUTOCOMMANDE PAR D.A.D (UNIQUEMENT)

NOTA **:** Lorsque le D.A.D est couplé avec un S.S.I catégorie B à E, l'ordre d'auto commande du D.A.D doit transiter par un D.A.C interposé sur la ligne de télécommande du S.S.I. (Raccordement de l'ensemble par le lot sécurité incendie).

POSITION DES DETECTEURS

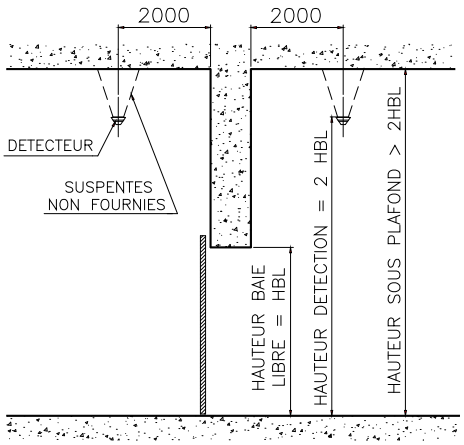

251.dwg

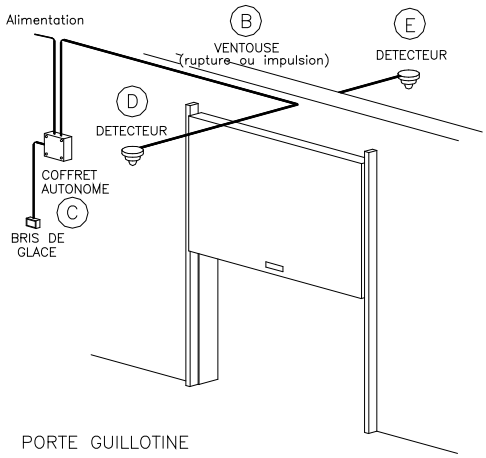

155.dwg

"SCHEMA DE PRINCIPE"(*)

1. Fixer le coffret et les deux détecteurs (D) et (E) à leur position,
2. Câbler la ventouse (A) du verrouillage sur le bornier (B),
3. Relier le bornier (B) au coffret en position C3,
4. Câbler les deux détecteurs (D) et (E) sur le bornier (C) en position C5,
5. Câbler la résistance en boucle fin de ligne sur le détecteur (E).

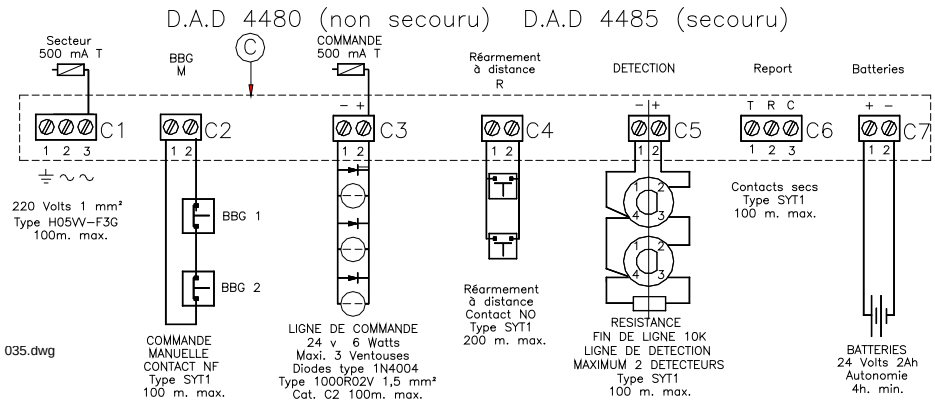

035.dwg

(*) Dans tous les cas reportez-vous aux schèmas joints aux coffrets de détection.

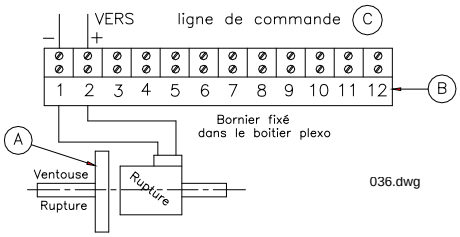

036.dwg